532nm 气溶胶雷达激光器

芯飞睿
连接价值

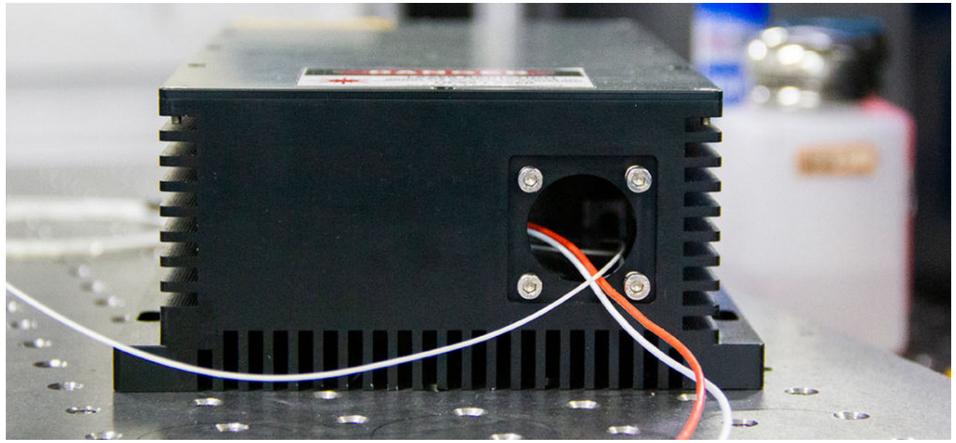

描述

为客户的大气颗粒物激光雷达配套光源，用于实时监测局部高密度污染源。雷达发射出532nm激光，接收望远镜收集气溶胶和云等对激光的后向散射信号，通过接收532nm的垂直和水平偏振信号以及盲区内信号，分析其回波强度和粒子的消偏振特性，从而实现零盲区探测，分辨颗粒物的分布和颗粒物的类别。

特点

- 兼容客户雷达结构，设计紧凑合理
- 宽温使用，工作温度-20-60℃
- 7*24小时使用，结构稳定可靠
- 防护等级高，抗振设计

参数

型号		CL532-500μJ-LAR001
光学参数	中心波长 (nm)	532
	脉冲能量 (uJ)	＞200
	功率稳定性	＜2%
	峰值功率 (kW)	＞42
	光束质量 M2	≤1.3
	重复频率 (KHz)	2-7
	脉冲宽度	≤13ns@5kHz
	偏振消光比	＞100:1
功能参数	使用寿命(h)	＞10000
	控制接口	4PM，RS232
	冷却方式	TEC 制冷+散热片+风扇
	供电	24VDC
	输出功率 (W)	＜260
环境要求	工作温度 (℃)	-20 ～ 60
	储存温度 (℃)	-30 ～ +70
	湿度	0-80%
重量和尺寸	激光头重量 (Kg)	＜9
	激光头尺寸	326*110*104mm

结构尺寸

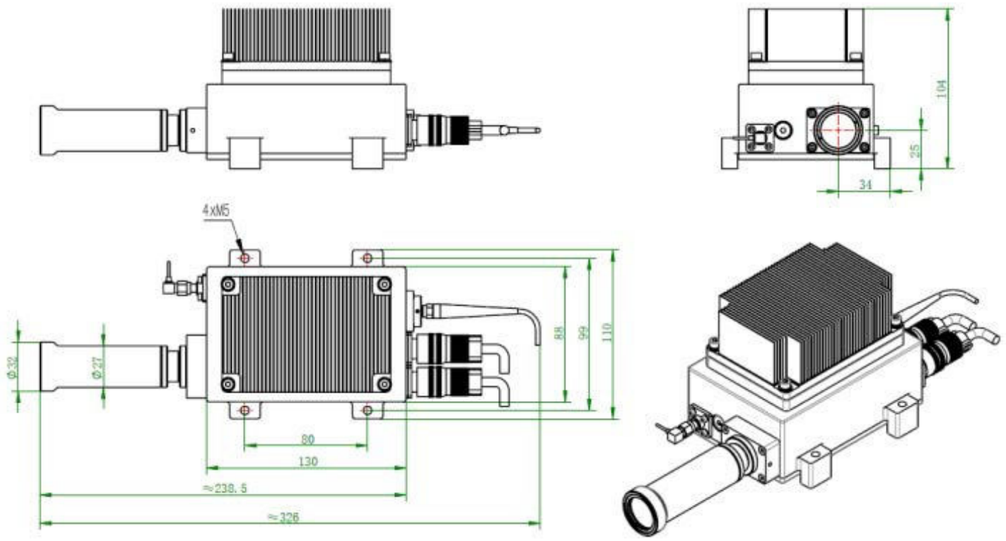

www.dpssl-crylink.cn
sales@crylink.com
+86-021-66566068
上海市嘉定区汇旺东路599号